Technické informace
STP33A0600250S

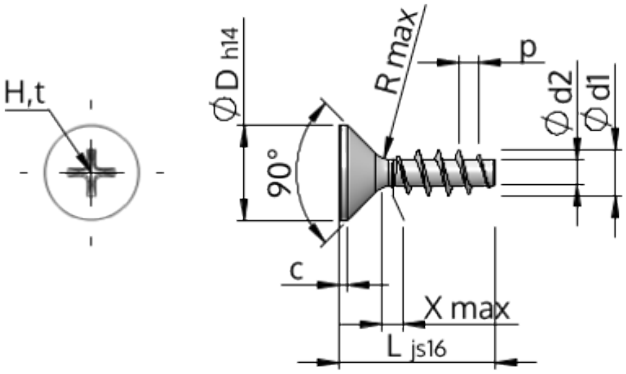

Číslo výrobku		STP33A0600250S
Norma		KN1033
Materiál		Temperovaná ocel
Povrch		Pozinkovaná 5-7 µm, temperovaná, modrá, pasivovaná průhledně
Vnější průměr závitu-Ø	**d1**	6.00 $^{+0.18}$ mm
Jádro závitu-Ø	**d2**	3.19 mm
Stoupání závitu	**p**	2.69 mm
Délka	**L**	25.00 ±0.65 mm
Hlava-Ø	**D**	11.30 $_{-0.43}$ mm
Cylindrická výška hlavy	**C**	0.85 mm
Výběh závitu	**X**	3.00 mm
Rádius	**R**	0.60 mm
Velikost Křížová Drážka		H2
Hloubka průniku	**t**	2.59 - 3.22 mm
Závit		STS
Hmotnost		3.685 kg / 1000 Kus
Číslo celního sazebníku		73 181 499