Datablad STP33A0600180S

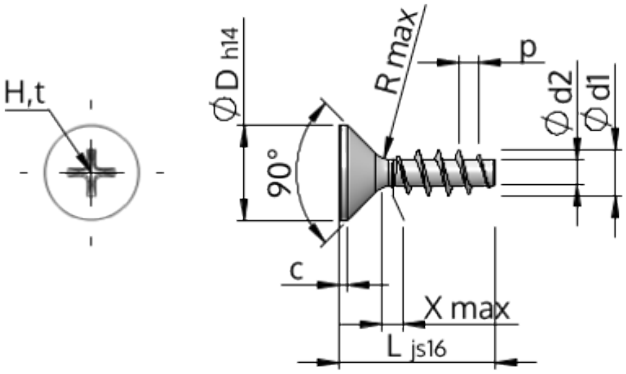

Artikelnummer		STP33A0600180S
Standard		KN1033
Material		stål, härdat
Yta		förzinkad 5-7 µm, härdad, blå/transparent passiviserad
Utvändig gängdiameter	**d1**	$6.00^{+0.18}$ mm
Gängkärnans diameter	**d2**	3.19 mm
Gängstigning	**p**	2.69 mm
Längd	**L**	18.00 ±0.55 mm
Huvuddiameter	**D**	$11.30_{-0.43}$ mm
Cylindrisk huvudhöjd	**C**	0.85 mm
Gängutlopp	**X**	3.00 mm
Radie	**R**	0.60 mm
Storlek Krysspår		H2
Inträngningsdjup	**t**	2.59 - 3.22 mm
Gänga		STS
Vikt		2.970 kg / 1000 styck
Tullavgiftsnummer		73 181 499