Specifiche Tecniche
STP33A0600160E

SCREWERK

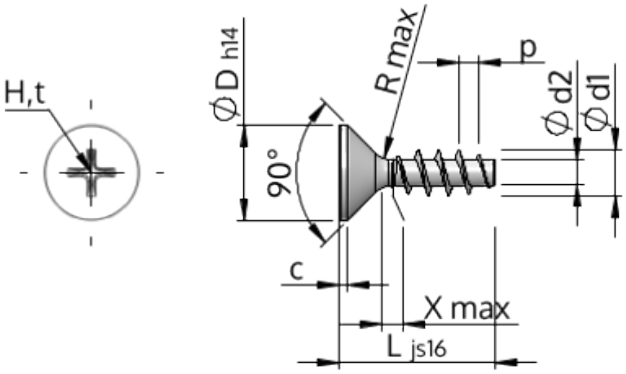

Prodotto Numero		STP33A0600160E
Norma		KN1033
Materiale		acciaio inossidabile A2
Superficie		bianco-decapato e passivato
Filettatura esterna-Ø	**d1**	6.00 $^{+0.18}$ mm
Filettatura interna-Ø	**d2**	3.19 mm
Passo della Filettatura	**p**	2.69 mm
Lunghezza	**L**	16.00 ±0.55 mm
Testa-Ø	**D**	11.30 $_{-0.43}$ mm
Altezza della testa cilindrica	**C**	0.85 mm
Uscita della filettatura	**X**	3.00 mm
Raggio	**R**	0.60 mm
Dimensione intaglio a croce		H2
Penetrazione Profondità	**t**	2.59 - 3.22 mm
Tipo di Filo		STS
Peso		2.766 kg / 1000 pezzi
Tariffa Doganale num.		73 181 410