# Veri Sayfası STP33A0600140E

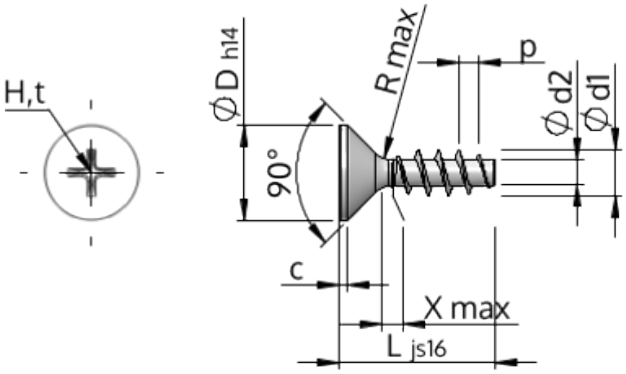


| | | |
|---|---|---|
| Ürün Kodu | | STP33A0600140E |
| Standard | | KN1033 |
| Malzeme | | Paslanmaz Çelik A2 |
| Kaplama | | Parlak, cilalanmış ve pasifleştirilmiştir |
| Yiv dış çapı | **d1** | 6.00 $^{+0.18}$ mm |
| Yiv çekirdek çapı | **d2** | 3.19 mm |
| Diş adımı | **p** | 2.69 mm |
| Uzunluk | **L** | 14.00 ±0.55 mm |
| Kafa çapı | **D** | 11.30 $_{-0.43}$ mm |
| Silindir Kafa yüksekliği | **C** | 0.85 mm |
| Dişsiz Kısmı | **X** | 3.00 mm |
| Yarıçap | **R** | 0.60 mm |
| Boyut Çapraz | | H2 |
| Penetrasyon derinliği | **t** | 2.59 - 3.22 mm |
| Yiv türü | | STS |
| Ağırlık | | 2.562 kg / 1000 Adet |
| Gümrük Tarif No | | 73 181 410 |