Karta danych STP33A0600120E

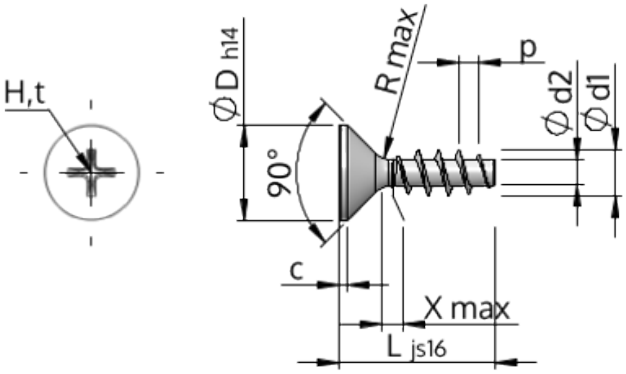

Nr art.		STP33A0600120E
Norma		KN1033
Materiał		Stal szlachetna A2
Powierzchnia		Prosta, bejcowana i pasywowana
Zewnętrzna średnica gwinta -Ø	**d1**	6.00 $^{+0.18}$ mm
Średnica podziałowa gwintu śruby -Ø	**d2**	3.19 mm
Skok gwintu	**p**	2.69 mm
Długość	**L**	12.00 ±0.55 mm
Łeb-Ø	**D**	11.30 $_{-0.43}$ mm
Cylindryczna wysokość łba	**C**	0.85 mm
Końcowa część gwintu	**X**	3.00 mm
Promień	**R**	0.60 mm
Wielkość Rowek Krzyżowy		H2
Głębokość zakotwienia śruby	**t**	2.59 - 3.22 mm
Wątek		STS
Waga		2.357 kg / 1000 sztuk
Kod taryfy celnej		73 181 410