Planilha de Especificações
STP33A0500500E

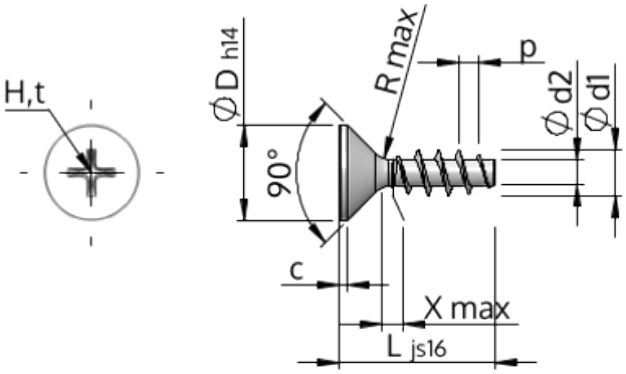

Número do Item		STP33A0500500E
Norma		KN1033
Material		inox A2
Superfície		Decapado e passivado
Rosca Externa -Ø	**d1**	5.00 $^{+0.18}$ mm
Diâmetro efetivo da porca -Ø	**d2**	2.68 mm
Passo da rosca	**p**	2.24 mm
Comprimento	**L**	50.00 ±0.80 mm
Cabeça -Ø	**D**	9.30 $_{-0.36}$ mm
Altura da cabeça cilíndrica	**C**	0.75 mm
Transição do Enrosque	**X**	2.50 mm
Raio	**R**	0.45 mm
Tamanho Fenda Cruzada		H2
Profundidade perfuração	**t**	2.04 - 2.67 mm
Rosca		STS
Peso		4.226 kg / 1000 peças
Taxas Alfandegárias nº		73 181 410