Karta danych STP33A0500350E

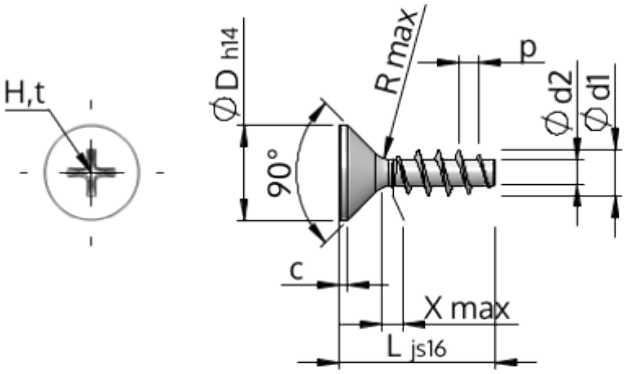

Nr art.		STP33A0500350E
Norma		KN1033
Materiał		Stal szlachetna A2
Powierzchnia		Prosta, bejcowana i pasywowana
Zewnętrzna średnica gwinta -Ø	**d1**	5.00 $^{+0.18}$ mm
Średnica podziałowa gwintu śruby -Ø	**d2**	2.68 mm
Skok gwintu	**p**	2.24 mm
Długość	**L**	35.00 ±0.80 mm
Łeb-Ø	**D**	9.30 $_{-0.36}$ mm
Cylindryczna wysokość łba	**C**	0.75 mm
Końcowa część gwintu	**X**	2.50 mm
Promień	**R**	0.45 mm
Wielkość Rowek Krzyżowy		H2
Głębokość zakotwienia śruby	**t**	2.04 - 2.67 mm
Wątek		STS
Waga		3.115 kg / 1000 sztuk
Kod taryfy celnej		73 181 410