Datablad STP33A0500250S

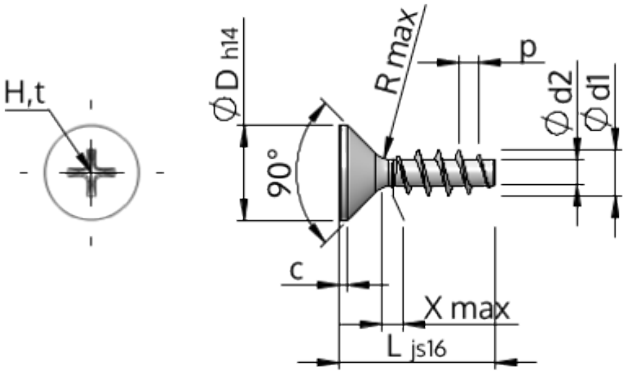

Artikelnummer		STP33A0500250S
Standard		KN1033
Material		stål, härdat
Yta		förzinkad 5-7 µm, härdad, blå/transparent passiviserad
Utvändig gängdiameter	**d1**	$5.00^{+0.18}$ mm
Gängkärnans diameter	**d2**	2.68 mm
Gängstigning	**p**	2.24 mm
Längd	**L**	25.00 ±0.65 mm
Huvuddiameter	**D**	$9.30_{-0.36}$ mm
Cylindrisk huvudhöjd	**C**	0.75 mm
Gängutlopp	**X**	2.50 mm
Radie	**R**	0.45 mm
Storlek Krysspår		H2
Inträngningsdjup	**t**	2.04 - 2.67 mm
Gänga		STS
Vikt		2.375 kg / 1000 styck
Tullavgiftsnummer		73 181 499