**Specifiche Tecniche**
**STP33A0500220E**

SCREWERK

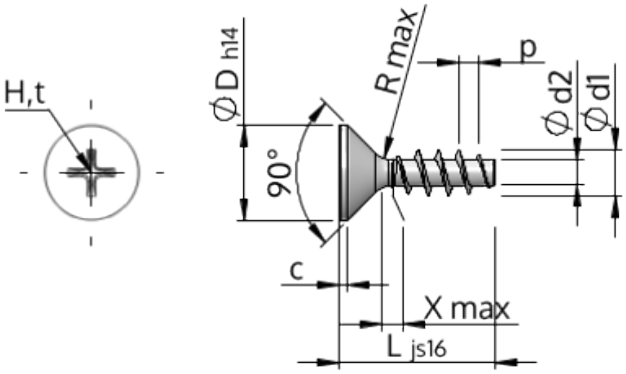


| | | |
|---|---|---|
| Prodotto Numero | | STP33A0500220E |
| Norma | | KN1033 |
| Materiale | | acciaio inossidabile A2 |
| Superficie | | bianco-decapato e passivato |
| Filettatura esterna-Ø | **d1** | 5.00 $^{+0.18}$ mm |
| Filettatura interna-Ø | **d2** | 2.68 mm |
| Passo della Filettatura | **p** | 2.24 mm |
| Lunghezza | **L** | 22.00 ±0.65 mm |
| Testa-Ø | **D** | 9.30 $_{-0.36}$ mm |
| Altezza della testa cilindrica | **C** | 0.75 mm |
| Uscita della filettatura | **X** | 2.50 mm |
| Raggio | **R** | 0.45 mm |
| Dimensione intaglio a croce | | H2 |
| Penetrazione Profondità | **t** | 2.04 - 2.67 mm |
| Tipo di Filo | | STS |
| Peso | | 2.152 kg / 1000 pezzi |
| Tariffa Doganale num. | | 73 181 410 |