Datenblatt STP33A0500220E

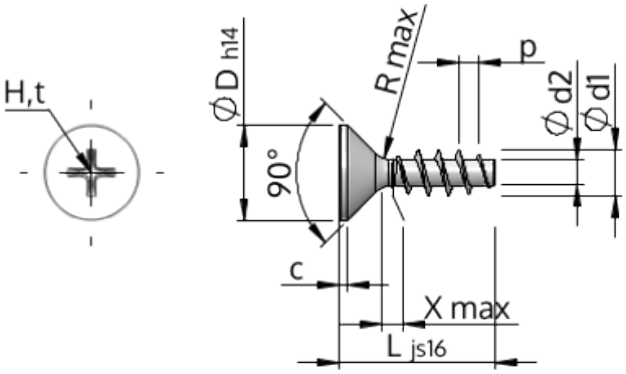

Artikelnummer		STP33A0500220E
Norm		KN1033
Werkstoff		Edelstahl A2
Oberfläche		blank, gebeizt und passiviert
Gewinde-Außen-Ø	**d1**	$5.00^{+0.18}$ mm
Gewindekern-Ø	**d2**	2.68 mm
Gewindesteigung	**p**	2.24 mm
Länge	**L**	22.00 ±0.65 mm
Kopf-Ø	**D**	$9.30_{-0.36}$ mm
Zylindrische Kopfhöhe	**C**	0.75 mm
Gewindeauslauf	**X**	2.50 mm
Unterkopfradius	**R**	0.45 mm
Kreuz Größe		H2
Eindringtiefe	**t**	2.04 - 2.67 mm
Gewindeart		STS
Gewicht		2.152 kg / 1000 Stück
Zolltarifnummer		73 181 410