Формуляр STP33A0500200B

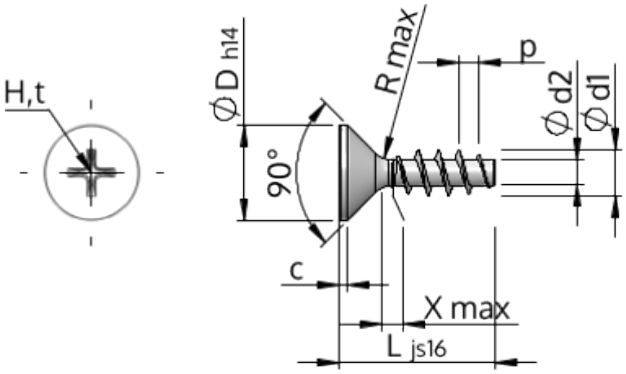

Номер изделия		STP33A0500200B
норма		KN1033
Материал		сталь, упрочненная
Поверхность		ZnNi, черная пассивировка+отжиг+масло
Наружный диаметр резьбы - Ø	**d1**	5.00 $^{+0.18}$ mm
Внутренний диаметр резьбы - Ø	**d2**	2.68 mm
Шаг резьбы	**p**	2.24 mm
длина	**L**	20.00 ±0.65 mm
Диаметр головки-Ø	**D**	9.30 $_{-0.36}$ mm
Высота цилиндрической головки	**C**	0.75 mm
Сбег резьбы	**X**	2.50 mm
Радиус	**R**	0.45 mm
Размеры Крестообразный филлипс		H2
Глубина привода	**t**	2.04 - 2.67 mm
Вид резьбы		STS
Вес		2.004 kg / 1000 Штука
Код таможенного тарифа		73 181 499