Technische gegevens
STP33A0500200B

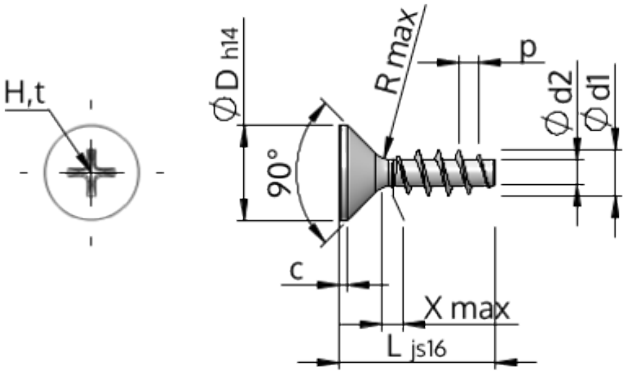

Produktnummer		STP33A0500200B
Norm		KN1033
Materiaal		veredeld staal
Oppervlak		ZnNi zwart-gepassiveerd, getempert, verzegeld
Schroefdraad buiten-Ø	**d1**	$5.00^{+0.18}$ mm
Schroefdraad kern-Ø	**d2**	2.68 mm
Spoed	**p**	2.24 mm
Lengte	**L**	20.00 ±0.65 mm
Kop-Ø	**D**	$9.30_{-0.36}$ mm
Cylindrische kophoogte	**C**	0.75 mm
Draaduitloop	**X**	2.50 mm
Radius	**R**	0.45 mm
Kruis Maat		H2
Indringdiepte	**t**	2.04 - 2.67 mm
Draad		STS
Gewicht		2.004 kg / 1000 stuk
Douane tarief nummer		73 181 499