Feuille de Données
STP33A0500200B

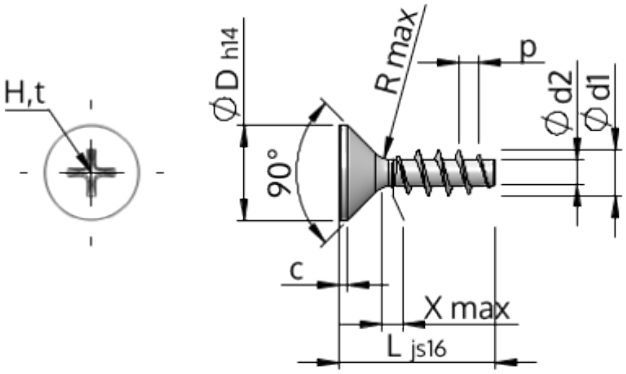

Numéro d'Article		STP33A0500200B
Norme		KN1033
Matière		Acier,trempé et revenu
Surface		Zinc Nickel passivé noir, trempée, scéllée
Ø-extérieur-pas de vis	**d1**	$5.00^{+0.18}$ mm
Ø-noyau de Filetage	**d2**	2.68 mm
Pas de Filetage	**p**	2.24 mm
Longueur	**L**	20.00 ±0.65 mm
Ø-Tête	**D**	$9.30_{-0.36}$ mm
Hauteur de tête cylindrique	**C**	0.75 mm
Espacement entre les filets	**X**	2.50 mm
Rayon	**R**	0.45 mm
Taille Empreinte Cruciforme		H2
Profondeur de pénétration	**t**	2.04 - 2.67 mm
Filetage		STS
Poids		2.004 kg / 1000 Unité
Numéro du tarif douanier		73 181 499