Datablad STP33A0500140S

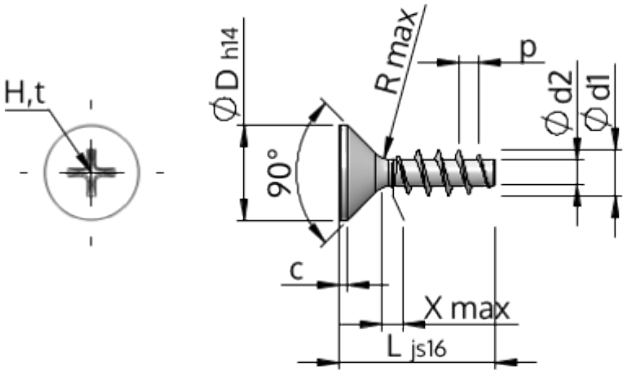

Artikelnummer		STP33A0500140S
Standard		KN1033
Materiale		Stål, forædlet
Overflade		galvaniseret 5-7 µm, tempret, blå / transparent passiveret
Udvendig gevinddiameter	**d1**	5.00 $^{+0.18}$ mm
Gevindkernediameter	**d2**	2.68 mm
Gevindstigning	**p**	2.24 mm
Længde	**L**	14.00 ±0.55 mm
Hoveddiameter	**D**	9.30 $_{-0.36}$ mm
Cylindrisk hovedhøjde	**C**	0.75 mm
Gevindudløb	**X**	2.50 mm
Radius	**R**	0.45 mm
Størrelse Krydskærv		H2
Indtrængningsdybde	**t**	2.04 - 2.67 mm
Gevindtype		STS
Vægt		1.560 kg / 1000 stykke
Toldtarifnummer		73 181 499