Datenblatt STP33A0400450S

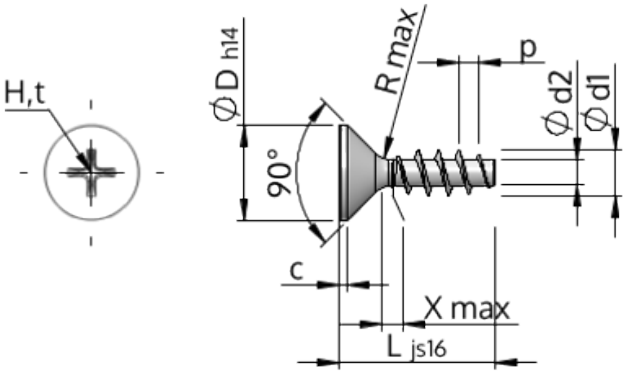

Artikelnummer		STP33A0400450S
Norm		KN1033
Werkstoff		Stahl, vergütet
Oberfläche		verzinkt 5-7 µm, getempert, blau / transparent passiviert
Gewinde-Außen-Ø	**d1**	$4.00^{+0.18}$ mm
Gewindekern-Ø	**d2**	2.17 mm
Gewindesteigung	**p**	1.79 mm
Länge	**L**	45.00 ± 0.80 mm
Kopf-Ø	**D**	$8.40_{-0.36}$ mm
Zylindrische Kopfhöhe	**C**	0.70 mm
Gewindeauslauf	**X**	2.00 mm
Unterkopfradius	**R**	0.40 mm
Kreuz Größe		H2
Eindringtiefe	**t**	1.59 - 2.22 mm
Gewindeart		STS
Gewicht		2.639 kg / 1000 Stück
Zolltarifnummer		73 181 499