Hoja de especificaciones
STP33A0400450E

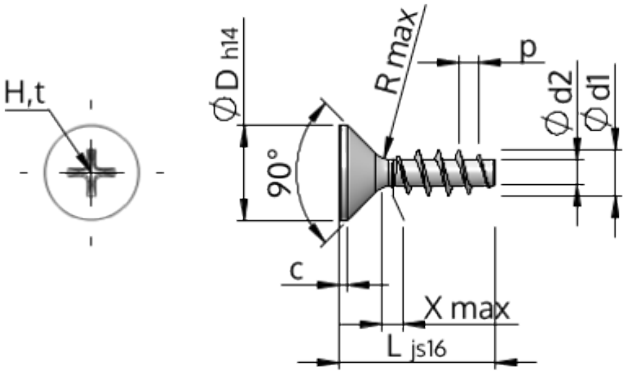

Número del artículo		STP33A0400450E
Norma		KN1033
Material		Acero Inoxidable A2
Superficie		Laminado brillante, barnizado y pasivado
Rosca Exterior-Ø	**d1**	$4.00^{+0.18}$ mm
Rosca Interior-Ø	**d2**	2.17 mm
Paso de la Rosca	**p**	1.79 mm
Largo	**L**	45.00 ±0.80 mm
Cabeza-Ø	**D**	$8.40_{-0.36}$ mm
Altura de la cabeza cilíndrica	**C**	0.70 mm
Salida de rosca	**X**	2.00 mm
Radio	**R**	0.40 mm
Tamaño de Ranura de Estrella		H2
Profundidad de penetración	**t**	1.59 - 2.22 mm
Clase de rosca		STS
Peso		2.639 kg / 1000 Piezas
Numéro de aduana		73 181 410