Technické informace
STP33A0400450E

SCREWERK

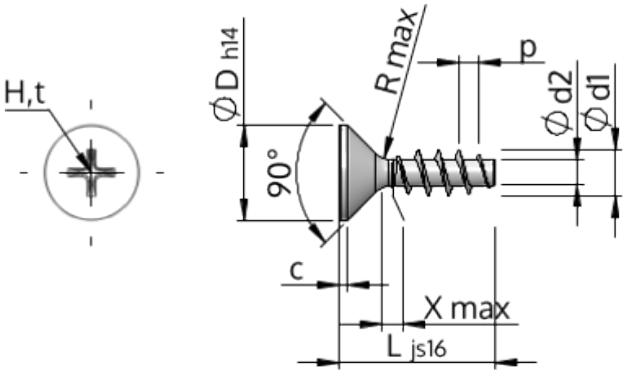

Číslo výrobku		STP33A0400450E
Norma		KN1033
Materiál		Nerezová ocel A2
Povrch		holá, mořená a pásová ocel
Vnější průměr závitu-Ø	**d1**	4.00 $^{+0.18}$ mm
Jádro závitu-Ø	**d2**	2.17 mm
Stoupání závitu	**p**	1.79 mm
Délka	**L**	45.00 ± 0.80 mm
Hlava-Ø	**D**	8.40 $_{-0.36}$ mm
Cylindrická výška hlavy	**C**	0.70 mm
Výběh závitu	**X**	2.00 mm
Rádius	**R**	0.40 mm
Velikost Křížová Drážka		H2
Hloubka průniku	**t**	1.59 - 2.22 mm
Závit		STS
Hmotnost		2.639 kg / 1000 Kus
Číslo celního sazebníku		73 181 410