Технически спецификации
STP33A0400250E

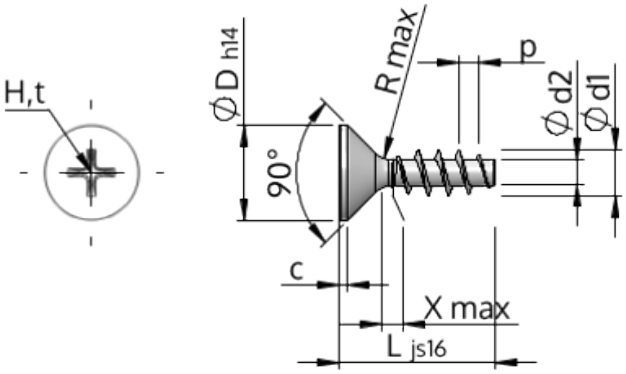

Номер на продукта		STP33A0400250E
норма		KN1033
Материал		неръждаема стомана A2
Повърхност		гланциран, полиран, пасиваран
Диаметърът на външната резба - Ø	**d1**	4.00 $^{+0.18}$ mm
Вътрешна резба	**d2**	2.17 mm
Стъпка на резбата	**p**	1.79 mm
дължина	**L**	25.00 ±0.65 mm
Диаметър на главата-Ø	**D**	8.40 $_{-0.36}$ mm
Височина на цилиндричната глава	**C**	0.70 mm
Крайна част на винта	**X**	2.00 mm
Радиус	**R**	0.40 mm
Размер Кръстообразен шлиц		H2
Дълбочина на проникване	**t**	1.59 - 2.22 mm
нишка		STS
Тегло		1.674 kg / 1000 Бройка
Митническа тарифа №		73 181 410