Hoja de especificaciones
STP33A0400220S

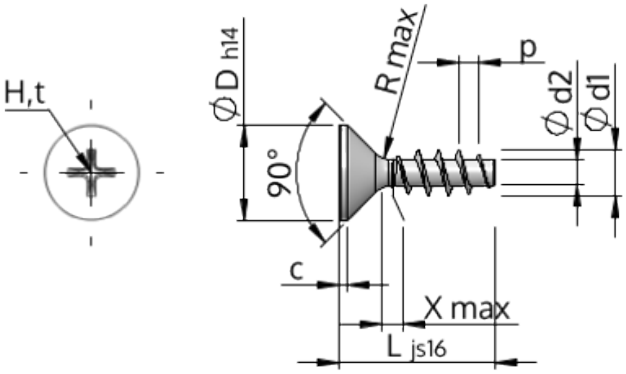

Número del artículo		STP33A0400220S
Norma		KN1033
Material		Acero, endurecido
Superficie		galvanizado 5-7 micras, recocido, azul / pasivado transparente
Rosca Exterior-Ø	**d1**	4.00 $^{+0.18}$ mm
Rosca Interior-Ø	**d2**	2.17 mm
Paso de la Rosca	**p**	1.79 mm
Largo	**L**	22.00 ±0.65 mm
Cabeza-Ø	**D**	8.40 $_{-0.36}$ mm
Altura de la cabeza cilíndrica	**C**	0.70 mm
Salida de rosca	**X**	2.00 mm
Radio	**R**	0.40 mm
Tamaño de Ranura de Estrella		H2
Profundidad de penetración	**t**	1.59 - 2.22 mm
Clase de rosca		STS
Peso		1.529 kg / 1000 Piezas
Numéro de aduana		73 181 499