Technické informace
STP33A0400220B

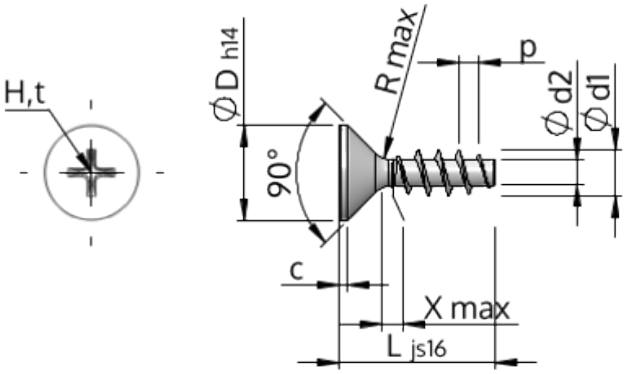

Číslo výrobku		STP33A0400220B
Norma		KN1033
Materiál		Temperovaná ocel
Povrch		ZiNi černá-pasivovaná+temperovaná+utěsněná
Vnější průměr závitu-Ø	**d1**	4.00 $^{+0.18}$ mm
Jádro závitu-Ø	**d2**	2.17 mm
Stoupání závitu	**p**	1.79 mm
Délka	**L**	22.00 ±0.65 mm
Hlava-Ø	**D**	8.40 $_{-0.36}$ mm
Cylindrická výška hlavy	**C**	0.70 mm
Výběh závitu	**X**	2.00 mm
Rádius	**R**	0.40 mm
Velikost Křížová Drážka		H2
Hloubka průniku	**t**	1.59 - 2.22 mm
Závit		STS
Hmotnost		1.529 kg / 1000 Kus
Číslo celního sazebníku		73 181 499