Datablad STP33A0400200S

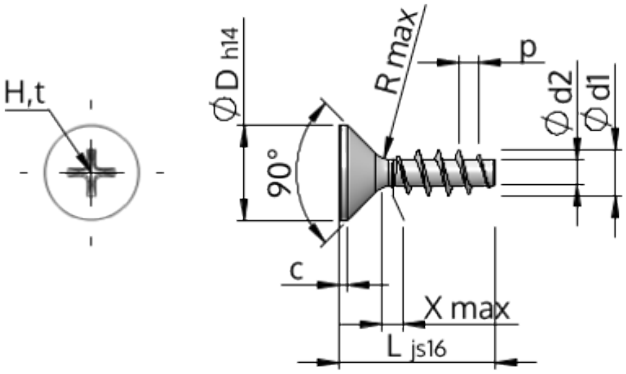

Artikelnummer		STP33A0400200S
Standard		KN1033
Material		stål, härdat
Yta		förzinkad 5-7 µm, härdad, blå/transparent passiviserad
Utvändig gängdiameter	**d1**	$4.00^{+0.18}$ mm
Gängkärnans diameter	**d2**	2.17 mm
Gängstigning	**p**	1.79 mm
Längd	**L**	20.00 ± 0.65 mm
Huvuddiameter	**D**	$8.40_{-0.36}$ mm
Cylindrisk huvudhöjd	**C**	0.70 mm
Gängutlopp	**X**	2.00 mm
Radie	**R**	0.40 mm
Storlek Krysspår		H2
Inträngningsdjup	**t**	1.59 - 2.22 mm
Gänga		STS
Vikt		1.432 kg / 1000 styck
Tullavgiftsnummer		73 181 499