Datablad STP33A0400200E

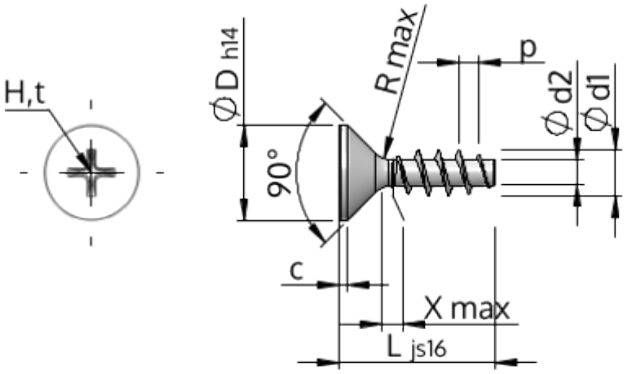

Artikelnummer		STP33A0400200E
Standard		KN1033
Material		rostfritt stål A2
Yta		blank och passiviserad
Utvändig gängdiameter	**d1**	4.00 $^{+0.18}$ mm
Gängkärnans diameter	**d2**	2.17 mm
Gängstigning	**p**	1.79 mm
Längd	**L**	20.00 ±0.65 mm
Huvuddiameter	**D**	8.40 $_{-0.36}$ mm
Cylindrisk huvudhöjd	**C**	0.70 mm
Gängutlopp	**X**	2.00 mm
Radie	**R**	0.40 mm
Storlek Krysspår		H2
Inträngningsdjup	**t**	1.59 - 2.22 mm
Gänga		STS
Vikt		1.432 kg / 1000 styck
Tullavgiftsnummer		73 181 410