Detalii tehnice STP33A0400180S

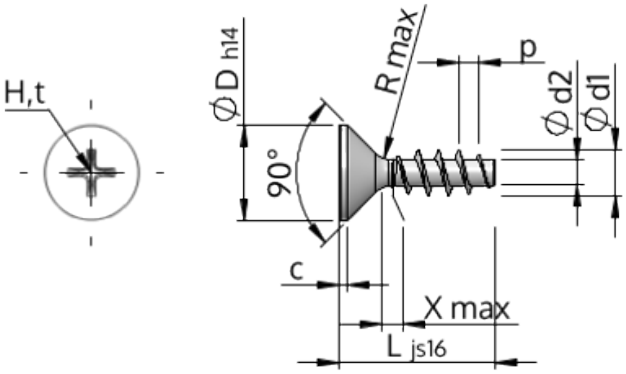

Numărul articolului		STP33A0400180S
Norma		KN1033
Material		oțel, călit
Exterior		zincat 5-7 µm, recopt, pasivat transparent/albastru
Diametrul exterior al filetului-Ø	**d1**	4.00 $^{+0.18}$ mm
Diametru șurub	**d2**	2.17 mm
Pasul filetului	**p**	1.79 mm
Lungimea	**L**	18.00 ±0.55 mm
Diametrul capului-Ø	**D**	8.40 $_{-0.36}$ mm
Cap cilindric	**C**	0.70 mm
Tija	**X**	2.00 mm
Radius	**R**	0.40 mm
Dimensiune Locaș Cruciform		H2
Adâncimea de penetrării	**t**	1.59 - 2.22 mm
Fir		STS
Greutate		1.336 kg / 1000 unități
Tariful vamal nr.		73 181 499