Feuille de Données
STP33A0400180S

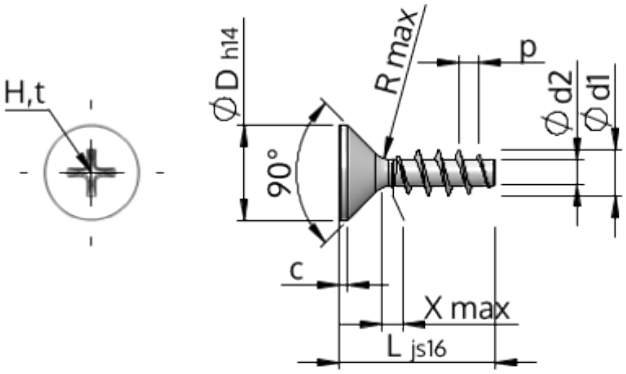

Numéro d'Article		STP33A0400180S
Norme		KN1033
Matière		Acier,trempé et revenu
Surface		zinguée 5-7 µm,recuit, bleue / passivée avec transparence
Ø-extérieur-pas de vis	**d1**	4.00 $^{+0.18}$ mm
Ø-noyau de Filetage	**d2**	2.17 mm
Pas de Filetage	**p**	1.79 mm
Longueur	**L**	18.00 ±0.55 mm
Ø-Tête	**D**	8.40 $_{-0.36}$ mm
Hauteur de tête cylindrique	**C**	0.70 mm
Espacement entre les filets	**X**	2.00 mm
Rayon	**R**	0.40 mm
Taille Empreinte Cruciforme		H2
Profondeur de pénétration	**t**	1.59 - 2.22 mm
Filetage		STS
Poids		1.336 kg / 1000 Unité
Numéro du tarif douanier		73 181 499