**Feuille de Données**
**STP33A0400180B**

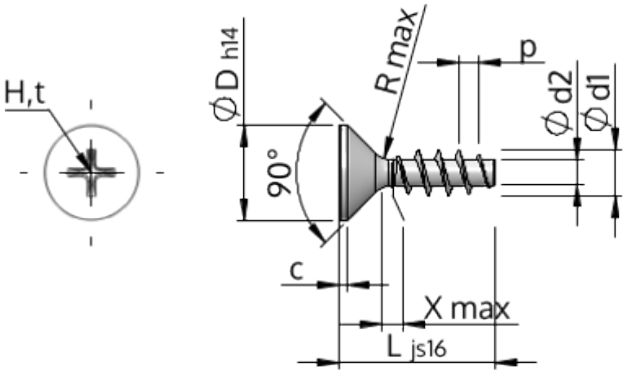


| | | |
|---|---|---|
| Numéro d'Article | | STP33A0400180B |
| Norme | | KN1033 |
| Matière | | Acier,trempé et revenu |
| Surface | | Zinc Nickel passivé noir, trempée, scéllée |
| Ø-extérieur-pas de vis | **d1** | 4.00 $^{+0.18}$ mm |
| Ø-noyau de Filetage | **d2** | 2.17 mm |
| Pas de Filetage | **p** | 1.79 mm |
| Longueur | **L** | 18.00 ±0.55 mm |
| Ø-Tête | **D** | 8.40 $_{-0.36}$ mm |
| Hauteur de tête cylindrique | **C** | 0.70 mm |
| Espacement entre les filets | **X** | 2.00 mm |
| Rayon | **R** | 0.40 mm |
| Taille Empreinte Cruciforme | | H2 |
| Profondeur de pénétration | **t** | 1.59 - 2.22 mm |
| Filetage | | STS |
| Poids | | 1.336 kg / 1000 Unité |
| Numéro du tarif douanier | | 73 181 499 |