# Datenblatt STP33A0400160E

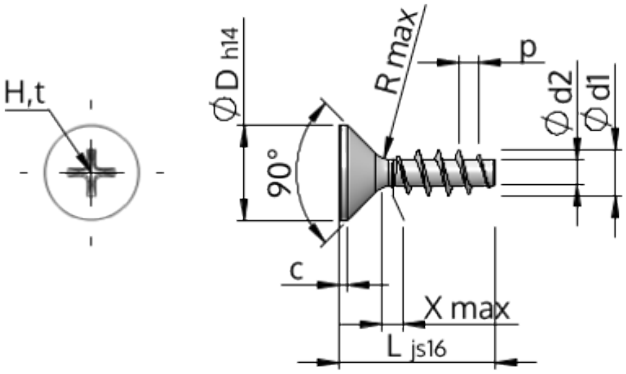


| | | |
|---|---|---|
| Artikelnummer | | STP33A0400160E |
| Norm | | KN1033 |
| Werkstoff | | Edelstahl A2 |
| Oberfläche | | blank, gebeizt und passiviert |
| Gewinde-Außen-Ø | **d1** | $4.00\ ^{+0.18}$ mm |
| Gewindekern-Ø | **d2** | 2.17 mm |
| Gewindesteigung | **p** | 1.79 mm |
| Länge | **L** | $16.00\ \pm 0.55$ mm |
| Kopf-Ø | **D** | $8.40\ _{-0.36}$ mm |
| Zylindrische Kopfhöhe | **C** | 0.70 mm |
| Gewindeauslauf | **X** | 2.00 mm |
| Unterkopfradius | **R** | 0.40 mm |
| Kreuz Größe | | H2 |
| Eindringtiefe | **t** | 1.59 - 2.22 mm |
| Gewindeart | | STS |
| Gewicht | | 1.239 kg / 1000 Stück |
| Zolltarifnummer | | 73 181 410 |