Planilha de Especificações
STP33A0400160B

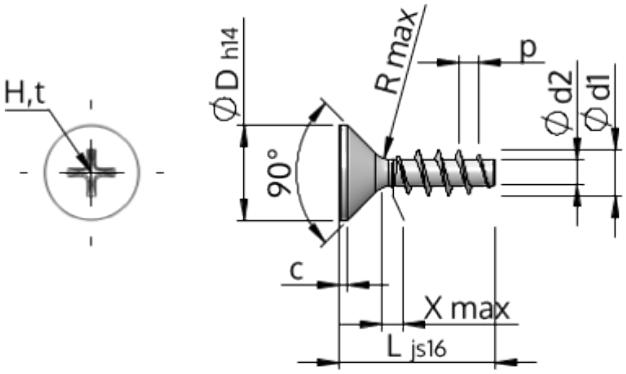

Número do Item		STP33A0400160B
Norma		KN1033
Material		aço, endurecido
Superfície		Zincado Niquelado Galvanizado, Passivado negro
Rosca Externa -Ø	**d1**	$4.00^{+0.18}$ mm
Diâmetro efetivo da porca -Ø	**d2**	2.17 mm
Passo da rosca	**p**	1.79 mm
Comprimento	**L**	16.00 ±0.55 mm
Cabeça -Ø	**D**	$8.40_{-0.36}$ mm
Altura da cabeça cilíndrica	**C**	0.70 mm
Transição do Enrosque	**X**	2.00 mm
Raio	**R**	0.40 mm
Tamanho Fenda Cruzada		H2
Profundidade perfuração	**t**	1.59 - 2.22 mm
Rosca		STS
Peso		1.239 kg / 1000 peças
Taxas Alfandegárias nº		73 181 499