Datablad STP33A0400120S

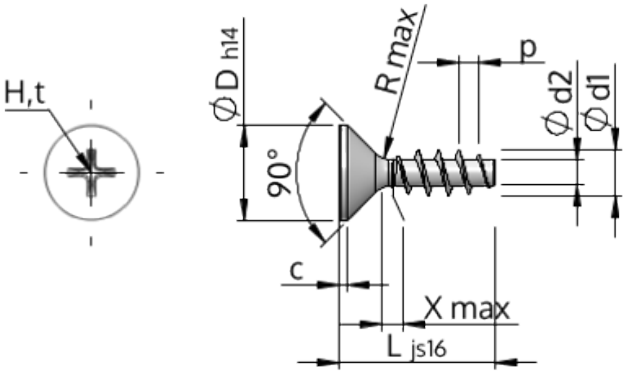

Artikelnummer		STP33A0400120S
Standard		KN1033
Material		stål, härdat
Yta		förzinkad 5-7 µm, härdad, blå/transparent passiviserad
Utvändig gängdiameter	**d1**	4.00 $^{+0.18}$ mm
Gängkärnans diameter	**d2**	2.17 mm
Gängstigning	**p**	1.79 mm
Längd	**L**	12.00 ±0.55 mm
Huvuddiameter	**D**	8.40 $_{-0.36}$ mm
Cylindrisk huvudhöjd	**C**	0.70 mm
Gängutlopp	**X**	2.00 mm
Radie	**R**	0.40 mm
Storlek Krysspår		H2
Inträngningsdjup	**t**	1.59 - 2.22 mm
Gänga		STS
Vikt		1.046 kg / 1000 styck
Tullavgiftsnummer		73 181 499