Datablad STP33A0400120B

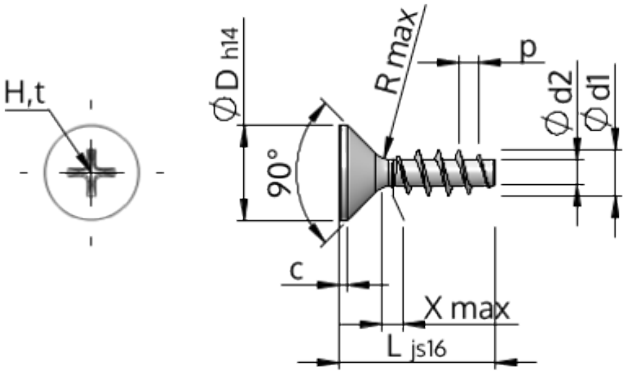

Artikelnummer		STP33A0400120B
Standard		KN1033
Materiale		Stål, forædlet
Overflade		ZnNi sort-passiveret, tempret, forseglet
Udvendig gevinddiameter	**d1**	4.00 $^{+0.18}$ mm
Gevindkernediameter	**d2**	2.17 mm
Gevindstigning	**p**	1.79 mm
Længde	**L**	12.00 ±0.55 mm
Hoveddiameter	**D**	8.40 $_{-0.36}$ mm
Cylindrisk hovedhøjde	**C**	0.70 mm
Gevindudløb	**X**	2.00 mm
Radius	**R**	0.40 mm
Størrelse Krydskærv		H2
Indtrængningsdybde	**t**	1.59 - 2.22 mm
Gevindtype		STS
Vægt		1.046 kg / 1000 stykke
Toldtarifnummer		73 181 499