**Planilha de Especificações**
**STP33A0400100S**

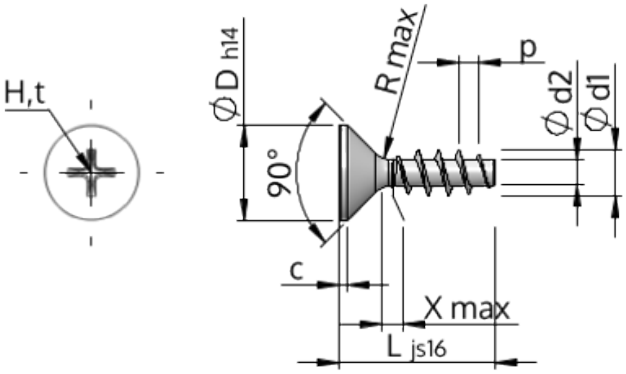


| | | |
|---|---|---|
| Número do Item | | STP33A0400100S |
| Norma | | KN1033 |
| Material | | aço, endurecido |
| Superfície | | zincado 5-7 µm, galvanizado, azul / passivado transparente |
| Rosca Externa -Ø | **d1** | $4.00^{+0.18}$ mm |
| Diâmetro efetivo da porca -Ø | **d2** | 2.17 mm |
| Passo da rosca | **p** | 1.79 mm |
| Comprimento | **L** | 10.00 ±0.45 mm |
| Cabeça -Ø | **D** | $8.40_{-0.36}$ mm |
| Altura da cabeça cilíndrica | **C** | 0.70 mm |
| Transição do Enrosque | **X** | 2.00 mm |
| Raio | **R** | 0.40 mm |
| Tamanho Fenda Cruzada | | H2 |
| Profundidade perfuração | **t** | 1.59 - 2.22 mm |
| Rosca | | STS |
| Peso | | 0.950 kg / 1000 peças |
| Taxas Alfandegárias nº | | 73 181 499 |