Technische gegevens
STP33A0350400S

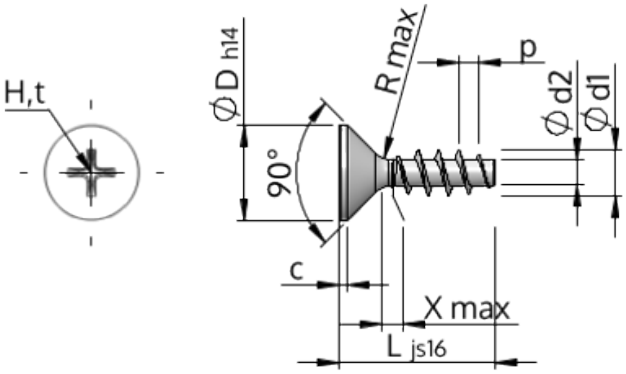

Produktnummer		STP33A0350400S
Norm		KN1033
Materiaal		veredeld staal
Oppervlak		verzinkt 5-7 µm, getempert, blauw / transparant gepassiveerd
Schroefdraad buiten-Ø	**d1**	$3.50^{+0.18}$ mm
Schroefdraad kern-Ø	**d2**	1.91 mm
Spoed	**p**	1.57 mm
Lengte	**L**	40.00 ±0.80 mm
Kop-Ø	**D**	$7.30_{-0.36}$ mm
Cylindrische kophoogte	**C**	0.55 mm
Draaduitloop	**X**	1.80 mm
Radius	**R**	0.35 mm
Kruis Maat		H2
Indringdiepte	**t**	1.33 - 1.96 mm
Draad		STS
Gewicht		1.758 kg / 1000 stuk
Douane tarief nummer		73 181 499