Технически спецификации
STP33A0350300E

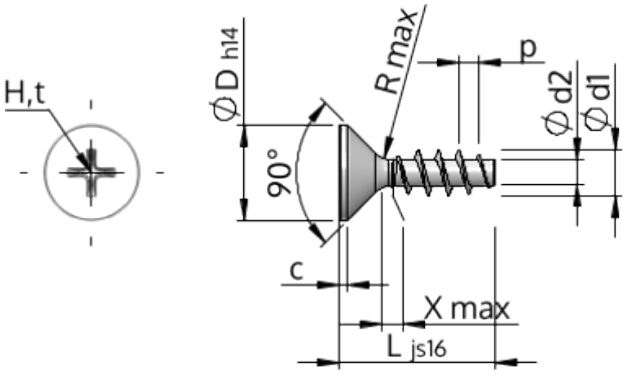

Номер на продукта		STP33A0350300E
норма		KN1033
Материал		неръждаема стомана A2
Повърхност		гланциран, полиран, пасиваран
Диаметърът на външната резба - Ø	**d1**	3.50 $^{+0.18}$ mm
Вътрешна резба	**d2**	1.91 mm
Стъпка на резбата	**p**	1.57 mm
дължина	**L**	30.00 ±0.65 mm
Диаметър на главата-Ø	**D**	7.30 $_{-0.36}$ mm
Височина на цилиндричната глава	**C**	0.55 mm
Крайна част на винта	**X**	1.80 mm
Радиус	**R**	0.35 mm
Размер Кръстообразен шлиц		H2
Дълбочина на проникване	**t**	1.33 - 1.96 mm
нишка		STS
Тегло		1.386 kg / 1000 Бройка
Митническа тарифа №		73 181 410