Detalii tehnice STP33A0350250B

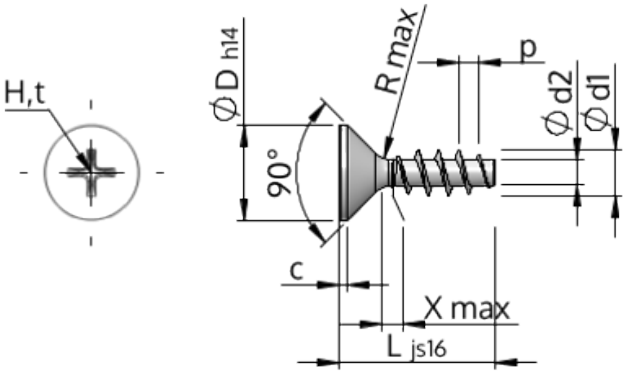

Numărul articolului		STP33A0350250B
Norma		KN1033
Material		oțel, călit
Exterior		zincat, Nichelat, pasivat negru / nu conține Cr-VI, recopt, ermetizat
Diametrul exterior al filetului-Ø	**d1**	3.50 $^{+0.18}$ mm
Diametru șurub	**d2**	1.91 mm
Pasul filetului	**p**	1.57 mm
Lungimea	**L**	25.00 ±0.65 mm
Diametrul capului-Ø	**D**	7.30 $_{-0.36}$ mm
Cap cilindric	**C**	0.55 mm
Tija	**X**	1.80 mm
Radius	**R**	0.35 mm
Dimensiune Locaș Cruciform		H2
Adâncimea de penetrării	**t**	1.33 - 1.96 mm
Fir		STS
Greutate		1.200 kg / 1000 unități
Tariful vamal nr.		73 181 499