Hoja de especificaciones
STP33A0350250B

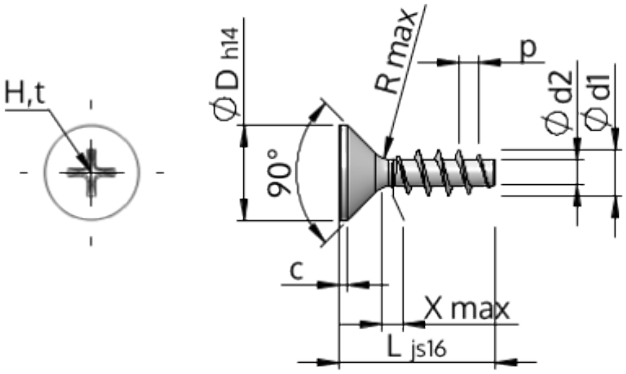

Número del artículo		STP33A0350250B
Norma		KN1033
Material		Acero, endurecido
Superficie		Zinc-Niquelado, pasivado negro/ sin Cr-VI, recocido, sellado
Rosca Exterior-Ø	**d1**	$3.50^{+0.18}$ mm
Rosca Interior-Ø	**d2**	1.91 mm
Paso de la Rosca	**p**	1.57 mm
Largo	**L**	25.00 ±0.65 mm
Cabeza-Ø	**D**	$7.30_{-0.36}$ mm
Altura de la cabeza cilíndrica	**C**	0.55 mm
Salida de rosca	**X**	1.80 mm
Radio	**R**	0.35 mm
Tamaño de Ranura de Estrella		H2
Profundidad de penetración	**t**	1.33 - 1.96 mm
Clase de rosca		STS
Peso		1.200 kg / 1000 Piezas
Numéro de aduana		73 181 499