Veri Sayfası STP33A0350220S

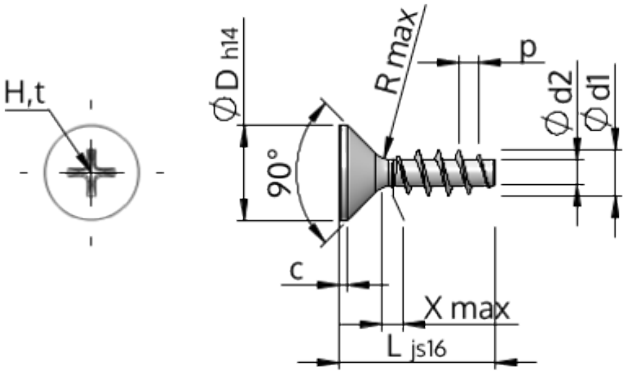

Ürün Kodu		STP33A0350220S
Standard		KN1033
Malzeme		Çelik, sertleştirilmiş
Kaplama		galvanizli 5-7 µm, temperliö mavi / şeffaf pasifleştirilmiştir
Yiv dış çapı	**d1**	3.50 $^{+0.18}$ mm
Yiv çekirdek çapı	**d2**	1.91 mm
Diş adımı	**p**	1.57 mm
Uzunluk	**L**	22.00 ±0.65 mm
Kafa çapı	**D**	7.30 $_{-0.36}$ mm
Silindir Kafa yüksekliği	**C**	0.55 mm
Dişsiz Kısmı	**X**	1.80 mm
Yarıçap	**R**	0.35 mm
Boyut Çapraz		H2
Penetrasyon derinliği	**t**	1.33 - 1.96 mm
Yiv türü		STS
Ağırlık		1.089 kg / 1000 Adet
Gümrük Tarif No		73 181 499