Datablad STP33A0350180B

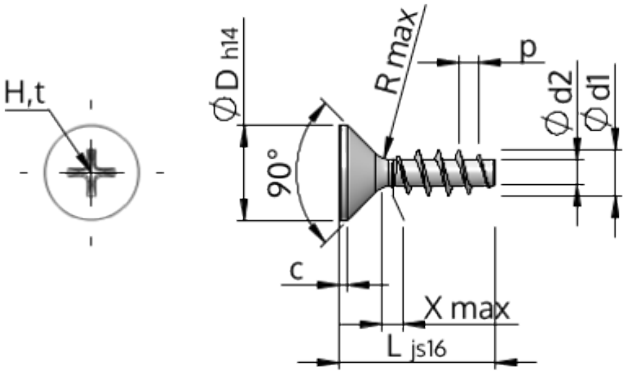

Artikelnummer		STP33A0350180B
Standard		KN1033
Material		stål, härdat
Yta		ZnNi svart-passiviserad/Cr-VI-fri, härdad, förseglad
Utvändig gängdiameter	**d1**	$3.50\ ^{+0.18}$ mm
Gängkärnans diameter	**d2**	1.91 mm
Gängstigning	**p**	1.57 mm
Längd	**L**	18.00 ±0.55 mm
Huvuddiameter	**D**	$7.30\ _{-0.36}$ mm
Cylindrisk huvudhöjd	**C**	0.55 mm
Gängutlopp	**X**	1.80 mm
Radie	**R**	0.35 mm
Storlek Krysspår		H2
Inträngningsdjup	**t**	1.33 - 1.96 mm
Gänga		STS
Vikt		0.940 kg / 1000 styck
Tullavgiftsnummer		73 181 499