Feuille de Données
STP33A0350140E

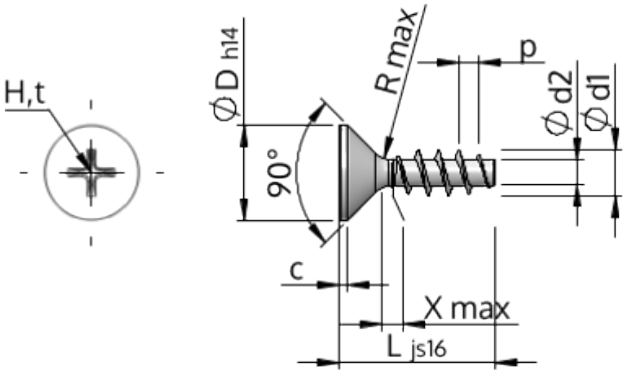

Numéro d'Article		STP33A0350140E
Norme		KN1033
Matière		acier inoxydable A2
Surface		brillant décapé et passivé
Ø-extérieur-pas de vis	**d1**	$3.50^{+0.18}$ mm
Ø-noyau de Filetage	**d2**	1.91 mm
Pas de Filetage	**p**	1.57 mm
Longueur	**L**	14.00 ±0.55 mm
Ø-Tête	**D**	$7.30_{-0.36}$ mm
Hauteur de tête cylindrique	**C**	0.55 mm
Espacement entre les filets	**X**	1.80 mm
Rayon	**R**	0.35 mm
Taille Empreinte Cruciforme		H2
Profondeur de pénétration	**t**	1.33 - 1.96 mm
Filetage		STS
Poids		0.791 kg / 1000 Unité
Numéro du tarif douanier		73 181 410