Datablad STP33A0350140B

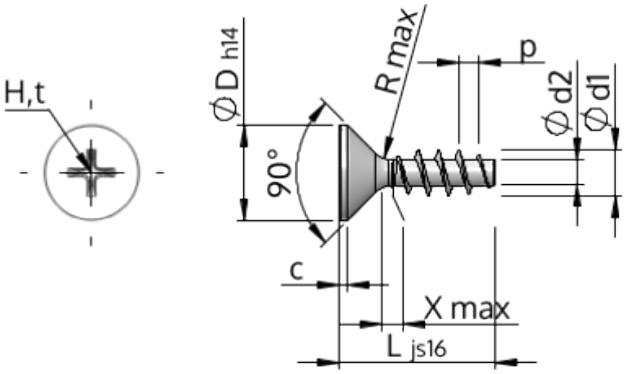

Artikelnummer		STP33A0350140B
Standard		KN1033
Materiale		Stål, forædlet
Overflade		ZnNi sort-passiveret, tempret, forseglet
Udvendig gevinddiameter	**d1**	$3.50^{+0.18}$ mm
Gevindkernediameter	**d2**	1.91 mm
Gevindstigning	**p**	1.57 mm
Længde	**L**	14.00 ±0.55 mm
Hoveddiameter	**D**	$7.30_{-0.36}$ mm
Cylindrisk hovedhøjde	**C**	0.55 mm
Gevindudløb	**X**	1.80 mm
Radius	**R**	0.35 mm
Størrelse Krydskærv		H2
Indtrængningsdybde	**t**	1.33 - 1.96 mm
Gevindtype		STS
Vægt		0.791 kg / 1000 stykke
Toldtarifnummer		73 181 499