Datenblatt STP33A0350120E

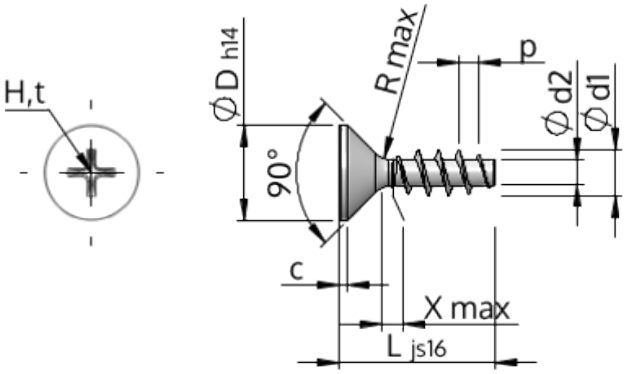

Artikelnummer		STP33A0350120E
Norm		KN1033
Werkstoff		Edelstahl A2
Oberfläche		blank, gebeizt und passiviert
Gewinde-Außen-Ø	**d1**	$3.50^{+0.18}$ mm
Gewindekern-Ø	**d2**	1.91 mm
Gewindesteigung	**p**	1.57 mm
Länge	**L**	12.00 ±0.55 mm
Kopf-Ø	**D**	$7.30_{-0.36}$ mm
Zylindrische Kopfhöhe	**C**	0.55 mm
Gewindeauslauf	**X**	1.80 mm
Unterkopfradius	**R**	0.35 mm
Kreuz Größe		H2
Eindringtiefe	**t**	1.33 - 1.96 mm
Gewindeart		STS
Gewicht		0.717 kg / 1000 Stück
Zolltarifnummer		73 181 410