Technické informace
STP33A0350100E

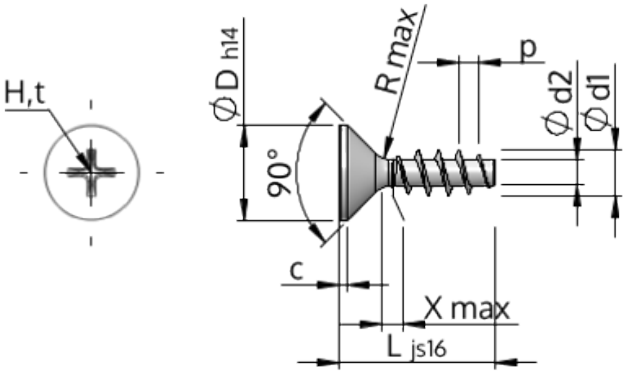

Číslo výrobku		STP33A0350100E
Norma		KN1033
Materiál		Nerezová ocel A2
Povrch		holá, mořená a pásová ocel
Vnější průměr závitu-Ø	**d1**	3.50 $^{+0.18}$ mm
Jádro závitu-Ø	**d2**	1.91 mm
Stoupání závitu	**p**	1.57 mm
Délka	**L**	10.00 ±0.45 mm
Hlava-Ø	**D**	7.30 $_{-0.36}$ mm
Cylindrická výška hlavy	**C**	0.55 mm
Výběh závitu	**X**	1.80 mm
Rádius	**R**	0.35 mm
Velikost Křížová Drážka		H2
Hloubka průniku	**t**	1.33 - 1.96 mm
Závit		STS
Hmotnost		0.643 kg / 1000 Kus
Číslo celního sazebníku		73 181 410