**Feuille de Données**
**STP33A0300350E**

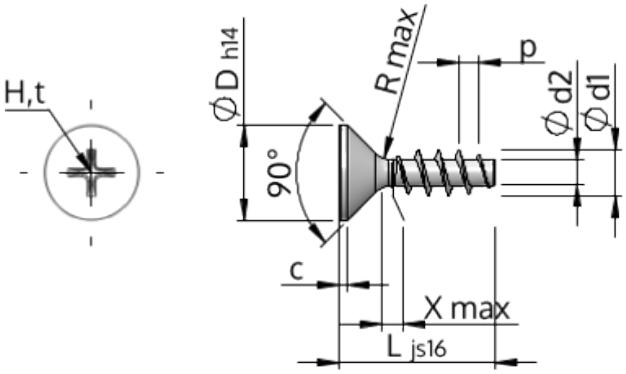


| | | |
|---|---|---|
| Numéro d'Article | | STP33A0300350E |
| Norme | | KN1033 |
| Matière | | acier inoxydable A2 |
| Surface | | brillant décapé et passivé |
| Ø-extérieur-pas de vis | **d1** | $3.00^{+0.14}$ mm |
| Ø-noyau de Filetage | **d2** | 1.66 mm |
| Pas de Filetage | **p** | 1.34 mm |
| Longueur | **L** | 35.00 ±0.80 mm |
| Ø-Tête | **D** | $5.50_{-0.30}$ mm |
| Hauteur de tête cylindrique | **C** | 0.55 mm |
| Espacement entre les filets | **X** | 1.50 mm |
| Rayon | **R** | 0.35 mm |
| Taille Empreinte Cruciforme | | H1 |
| Profondeur de pénétration | **t** | 1.10 - 1.56 mm |
| Filetage | | STS |
| Poids | | 1.102 kg / 1000 Unité |
| Numéro du tarif douanier | | 73 181 410 |