Technische gegevens
STP33A0300300E

SCREWERK

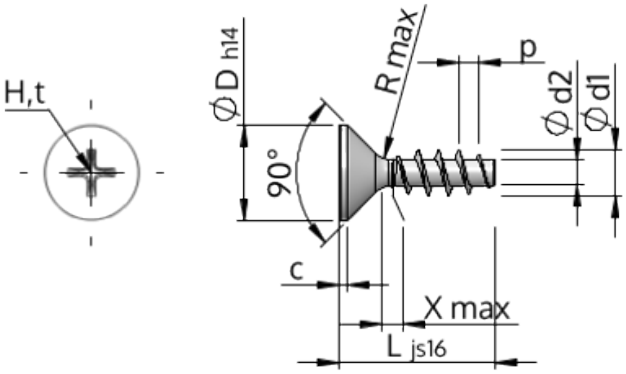

Produktnummer		STP33A0300300E
Norm		KN1033
Materiaal		roestvrij staal A2
Oppervlak		blank, geetst en gepassieveerd
Schroefdraad buiten-Ø	**d1**	3.00 $^{+0.14}$ mm
Schroefdraad kern-Ø	**d2**	1.66 mm
Spoed	**p**	1.34 mm
Lengte	**L**	30.00 ±0.65 mm
Kop-Ø	**D**	5.50 $_{-0.30}$ mm
Cylindrische kophoogte	**C**	0.55 mm
Draaduitloop	**X**	1.50 mm
Radius	**R**	0.35 mm
Kruis Maat		H1
Indringdiepte	**t**	1.10 - 1.56 mm
Draad		STS
Gewicht		0.959 kg / 1000 stuk
Douane tarief nummer		73 181 410