Technické informace
STP33A0300250E

SCREWERK

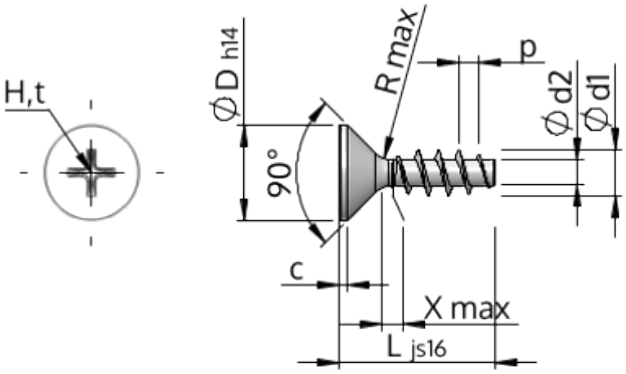

Číslo výrobku		STP33A0300250E
Norma		KN1033
Materiál		Nerezová ocel A2
Povrch		holá, mořená a pásová ocel
Vnější průměr závitu-Ø	**d1**	3.00 $^{+0.14}$ mm
Jádro závitu-Ø	**d2**	1.66 mm
Stoupání závitu	**p**	1.34 mm
Délka	**L**	25.00 ± 0.65 mm
Hlava-Ø	**D**	5.50 $_{-0.30}$ mm
Cylindrická výška hlavy	**C**	0.55 mm
Výběh závitu	**X**	1.50 mm
Rádius	**R**	0.35 mm
Velikost Křížová Drážka		H1
Hloubka průniku	**t**	1.10 - 1.56 mm
Závit		STS
Hmotnost		0.816 kg / 1000 Kus
Číslo celního sazebníku		73 181 410