Hoja de especificaciones
STP33A0300180E

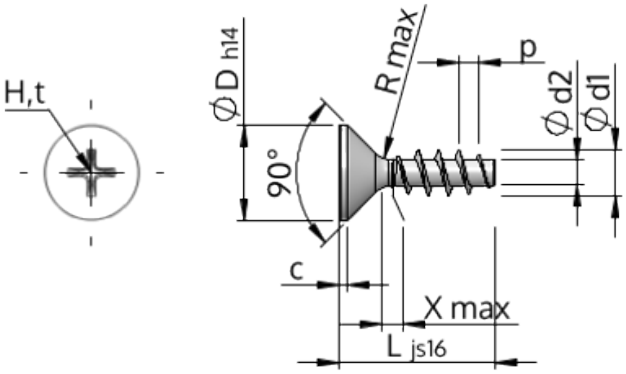

Número del artículo		STP33A0300180E
Norma		KN1033
Material		Acero Inoxidable A2
Superficie		Laminado brillante, barnizado y pasivado
Rosca Exterior-Ø	**d1**	3.00 $^{+0.14}$ mm
Rosca Interior-Ø	**d2**	1.66 mm
Paso de la Rosca	**p**	1.34 mm
Largo	**L**	18.00 ±0.55 mm
Cabeza-Ø	**D**	5.50 $_{-0.30}$ mm
Altura de la cabeza cilíndrica	**C**	0.55 mm
Salida de rosca	**X**	1.50 mm
Radio	**R**	0.35 mm
Tamaño de Ranura de Estrella		H1
Profundidad de penetración	**t**	1.10 - 1.56 mm
Clase de rosca		STS
Peso		0.615 kg / 1000 Piezas
Numéro de aduana		73 181 410