Veri Sayfası STP33A0300180B

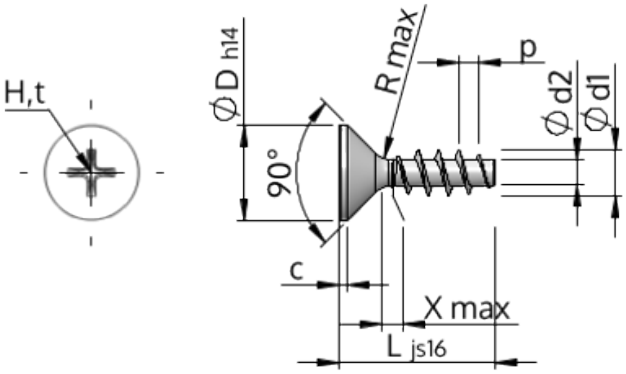

Ürün Kodu		STP33A0300180B
Standard		KN1033
Malzeme		Çelik, sertleştirilmiş
Kaplama		ZnNi siyah-pasifleştirilmiştir, temperlenmistir, kaplanmış
Yiv dış çapı	**d1**	3.00 $^{+0.14}$ mm
Yiv çekirdek çapı	**d2**	1.66 mm
Diş adımı	**p**	1.34 mm
Uzunluk	**L**	18.00 ±0.55 mm
Kafa çapı	**D**	5.50 $_{-0.30}$ mm
Silindir Kafa yüksekliği	**C**	0.55 mm
Dişsiz Kısmı	**X**	1.50 mm
Yarıçap	**R**	0.35 mm
Boyut Çapraz		H1
Penetrasyon derinliği	**t**	1.10 - 1.56 mm
Yiv türü		STS
Ağırlık		0.615 kg / 1000 Adet
Gümrük Tarif No		73 181 499