Datablad STP33A0300140B

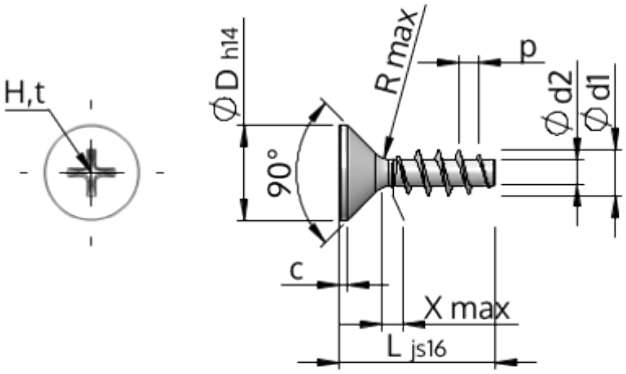

Artikelnummer		STP33A0300140B
Standard		KN1033
Materiale		Stål, forædlet
Overflade		ZnNi sort-passiveret, tempret, forseglet
Udvendig gevinddiameter	**d1**	$3.00\ ^{+0.14}$ mm
Gevindkernediameter	**d2**	1.66 mm
Gevindstigning	**p**	1.34 mm
Længde	**L**	$14.00\ \pm 0.55$ mm
Hoveddiameter	**D**	$5.50\ _{-0.30}$ mm
Cylindrisk hovedhøjde	**C**	0.55 mm
Gevindudløb	**X**	1.50 mm
Radius	**R**	0.35 mm
Størrelse Krydskærv		H1
Indtrængningsdybde	**t**	1.10 - 1.56 mm
Gevindtype		STS
Vægt		0.500 kg / 1000 stykke
Toldtarifnummer		73 181 499