Datablad STP33A0300120B

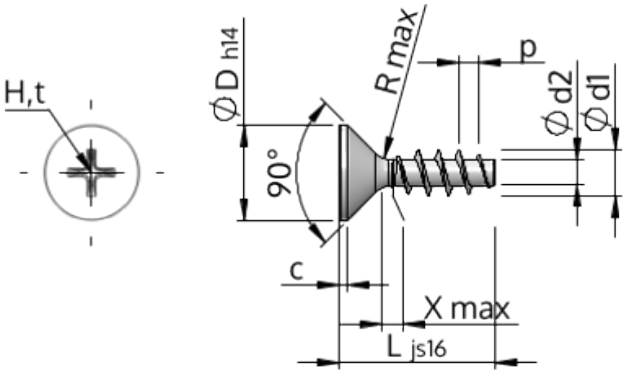

Artikelnummer		STP33A0300120B
Standard		KN1033
Material		stål, härdat
Yta		ZnNi svart-passiviserad/Cr-VI-fri, härdad, förseglad
Utvändig gängdiameter	**d1**	$3.00\ ^{+0.14}$ mm
Gängkärnans diameter	**d2**	1.66 mm
Gängstigning	**p**	1.34 mm
Längd	**L**	$12.00\ \pm 0.55$ mm
Huvuddiameter	**D**	$5.50\ _{-0.30}$ mm
Cylindrisk huvudhöjd	**C**	0.55 mm
Gängutlopp	**X**	1.50 mm
Radie	**R**	0.35 mm
Storlek Krysspår		H1
Inträngningsdjup	**t**	1.10 - 1.56 mm
Gänga		STS
Vikt		0.443 kg / 1000 styck
Tullavgiftsnummer		73 181 499