Detalii tehnice STP33A0300100S

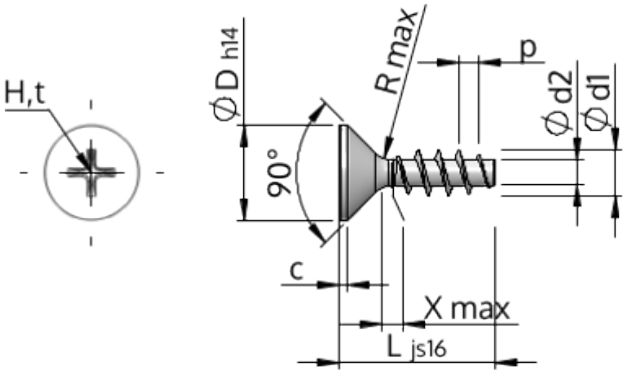

Numărul articolului		STP33A0300100S
Norma		KN1033
Material		oțel, călit
Exterior		zincat 5-7 µm, recopt, pasivat transparent/albastru
Diametrul exterior al filetului-Ø	**d1**	3.00 $^{+0.14}$ mm
Diametru șurub	**d2**	1.66 mm
Pasul filetului	**p**	1.34 mm
Lungimea	**L**	10.00 ±0.45 mm
Diametrul capului-Ø	**D**	5.50 $_{-0.30}$ mm
Cap cilindric	**C**	0.55 mm
Tija	**X**	1.50 mm
Radius	**R**	0.35 mm
Dimensiune Locaș Cruciform		H1
Adâncimea de penetrării	**t**	1.10 - 1.56 mm
Fir		STS
Greutate		0.385 kg / 1000 unități
Tariful vamal nr.		73 181 499