Hoja de especificaciones
STP33A0300100B

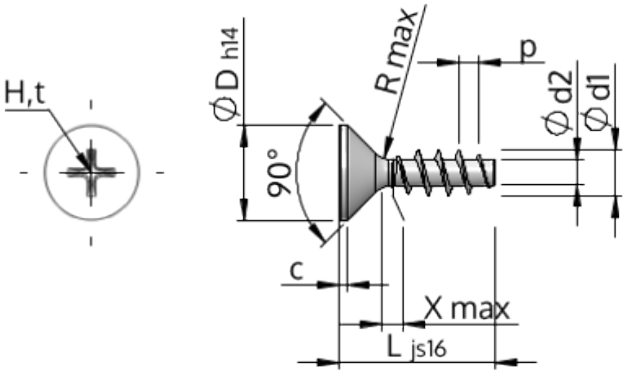

Número del artículo		STP33A0300100B
Norma		KN1033
Material		Acero, endurecido
Superficie		Zinc-Niquelado, pasivado negro/ sin Cr-VI, recocido, sellado
Rosca Exterior-Ø	**d1**	3.00 $^{+0.14}$ mm
Rosca Interior-Ø	**d2**	1.66 mm
Paso de la Rosca	**p**	1.34 mm
Largo	**L**	10.00 ±0.45 mm
Cabeza-Ø	**D**	5.50 $_{-0.30}$ mm
Altura de la cabeza cilíndrica	**C**	0.55 mm
Salida de rosca	**X**	1.50 mm
Radio	**R**	0.35 mm
Tamaño de Ranura de Estrella		H1
Profundidad de penetración	**t**	1.10 - 1.56 mm
Clase de rosca		STS
Peso		0.385 kg / 1000 Piezas
Numéro de aduana		73 181 499