Karta danych STP33A0250160E

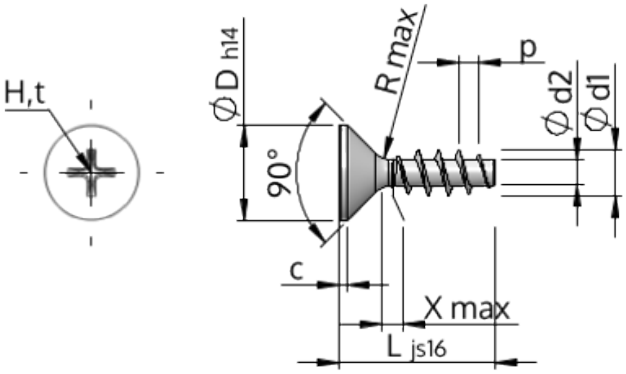

Nr art.		STP33A0250160E
Norma		KN1033
Materiał		Stal szlachetna A2
Powierzchnia		Prosta, bejcowana i pasywowana
Zewnętrzna średnica gwinta -Ø	**d1**	$2.50^{+0.14}$ mm
Średnica podziałowa gwintu śruby -Ø	**d2**	1.40 mm
Skok gwintu	**p**	1.12 mm
Długość	**L**	16.00 ±0.55 mm
Łeb-Ø	**D**	$4.70_{-0.30}$ mm
Cylindryczna wysokość łba	**C**	0.55 mm
Końcowa część gwintu	**X**	1.30 mm
Promień	**R**	0.30 mm
Wielkość Rowek Krzyżowy		H1
Głębokość zakotwienia śruby	**t**	0.97 - 1.43 mm
Wątek		STS
Waga		0.400 kg / 1000 sztuk
Kod taryfy celnej		73 181 410